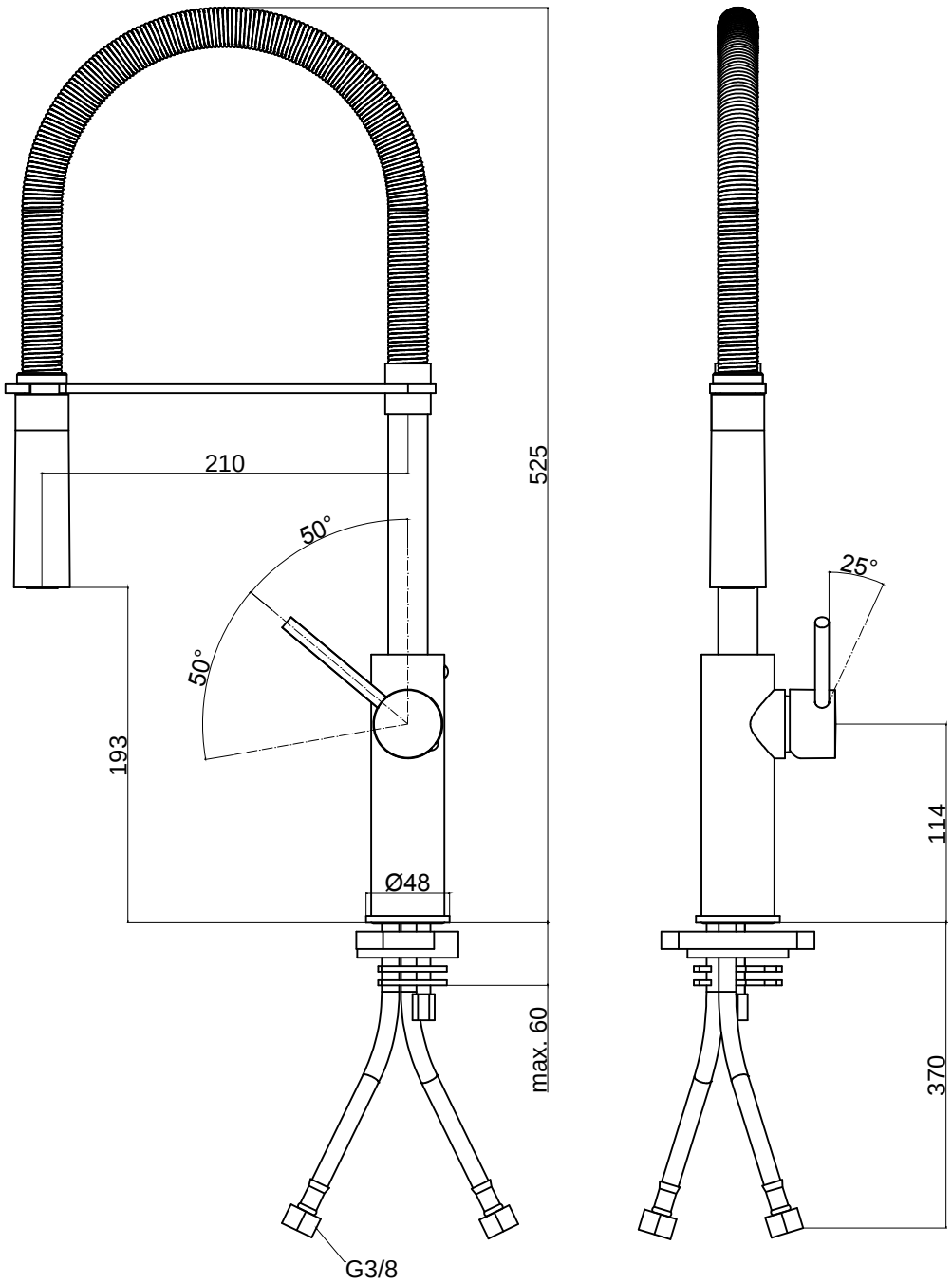

MODIFICHE	DATA	NOME	REV.	DESCRIZIONE MODIFICA

SMUSSI NON QUOTATI	RAGGI NON QUOTATI	RUGOSITA' Ra Rz µm	PESO	MATERIALE	FORMATO
			GRUPPO Tecnici	Vari	A0

	DISEGNATO	CONTROLLATO	QUOTE SENZA INDICAZIONE DI TOLLERANZA	SCALA
DATA	20/03/2013		Tolleranza generale ±0,1	1:1
NOME	Gaboardi A.			

DESCRIZIONE: Mix monolavello PROFESSIONAL

SERIE: LIGHT

CODICE N°: LIG179CRNO

La Rubinetteria PAFFONI si riserva a termini di legge la proprietà del presente disegno con divieto di riprodurlo o comunicarlo a terzi senza autorizzazione